平成２２年度
全国総体兼県民総体男女バレーボール大会県北地区予選会結果

[男子]平成22年6月13日(日)　会場:太田一高体育館　8:50　開会式

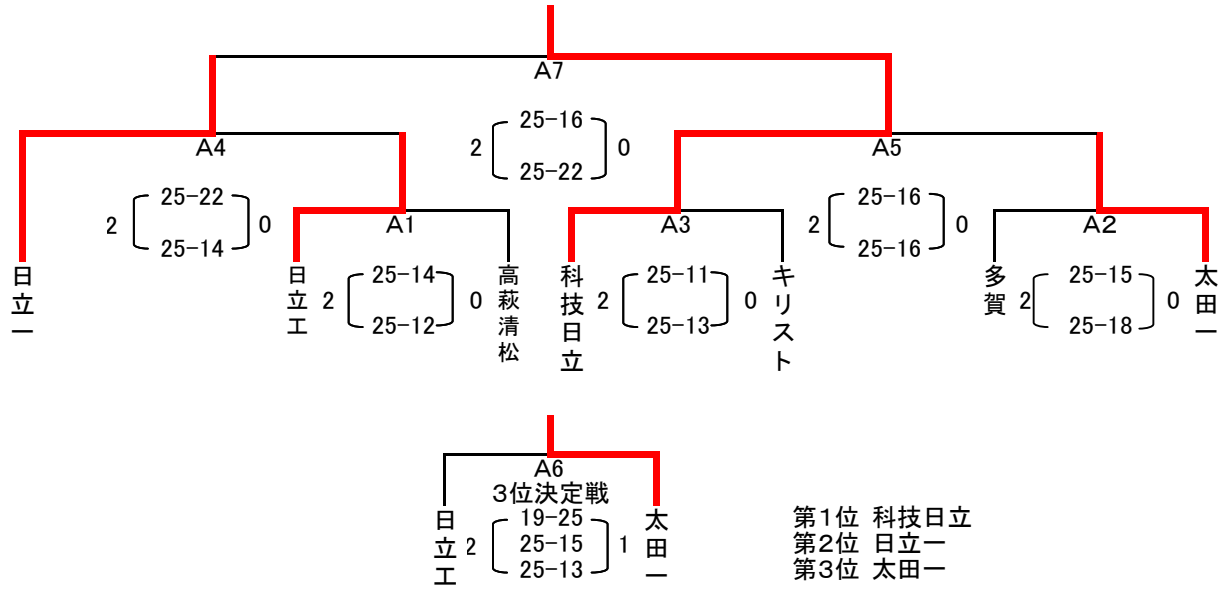

第1位 科技日立
第2位 日立一
第3位 太田一

[女子]平成22年6月13日(日)　会場:太田二高体育館　8:50　開会式

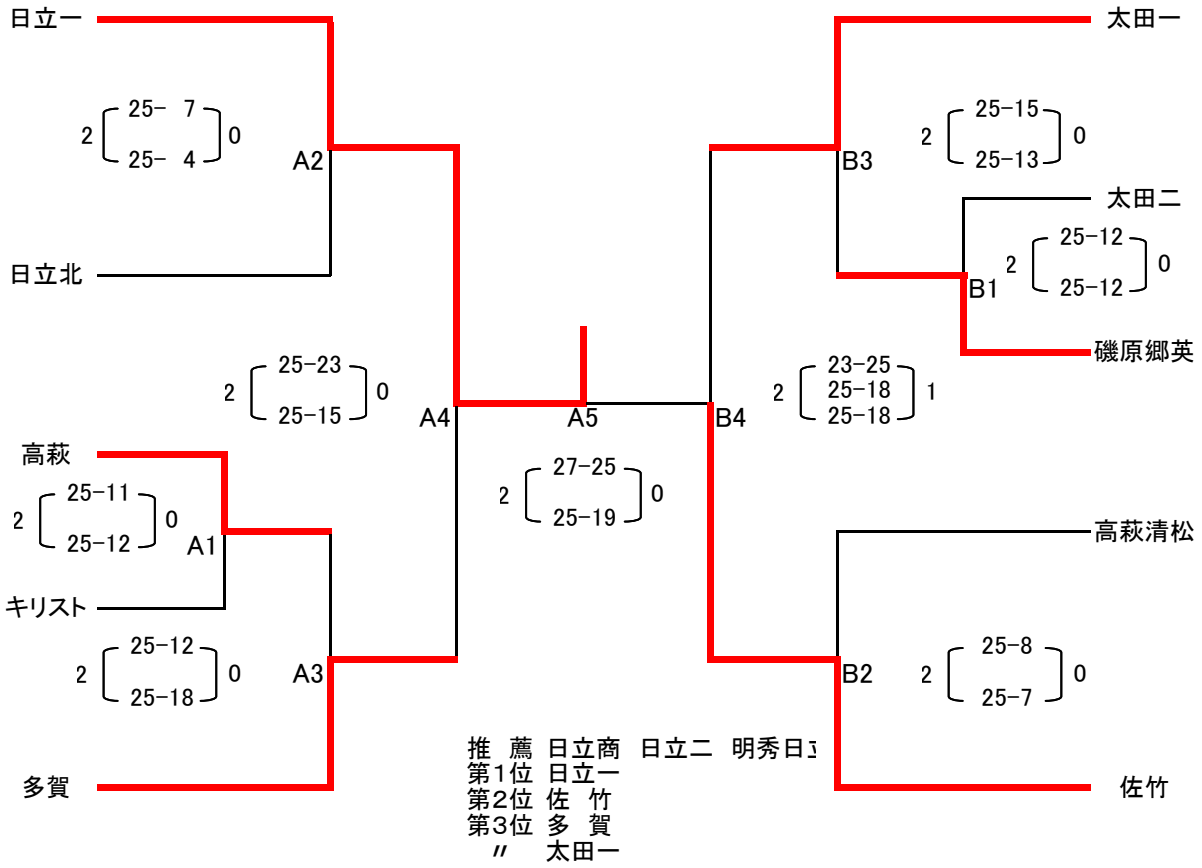

推　薦　日立商　日立二　明秀日立
第1位　日立一
第2位　佐　竹
第3位　多　賀
〃　太田一