# 平成２２年度
# 関東高等学校男女バレーボール大会県北地区予選会結果

**[男子]平成22年4月25日(日)　会場:日立一高体育館　8:50　開会式**

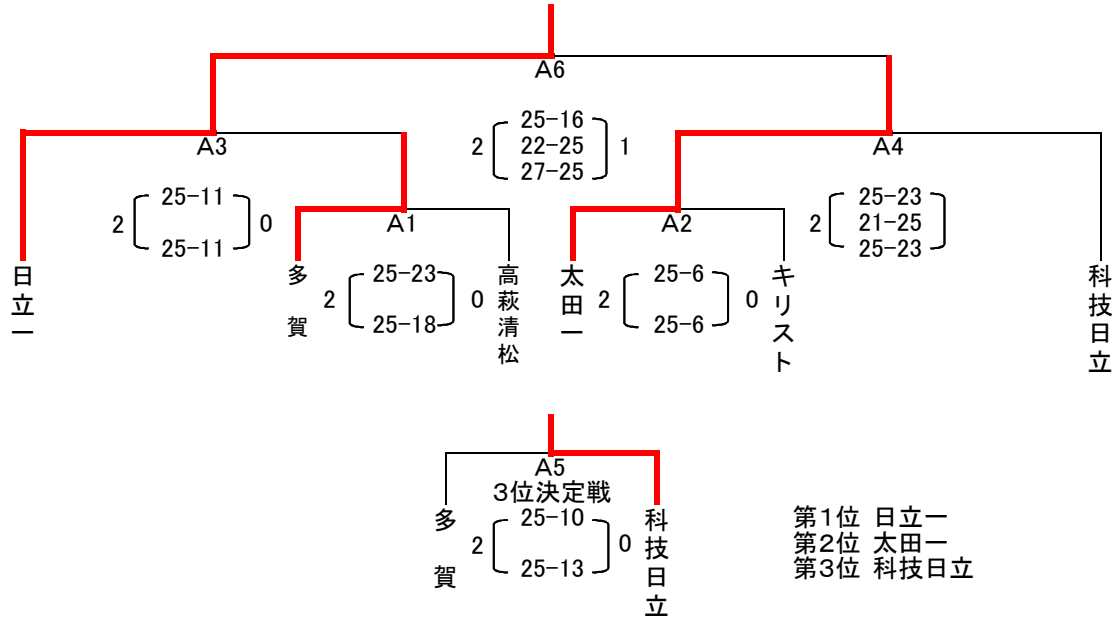


第1位　日立一
第2位　太田一
第3位　科技日立

**[女子]平成22年4月25日(日)　会場:多賀高校体育館　8:50　開会式**

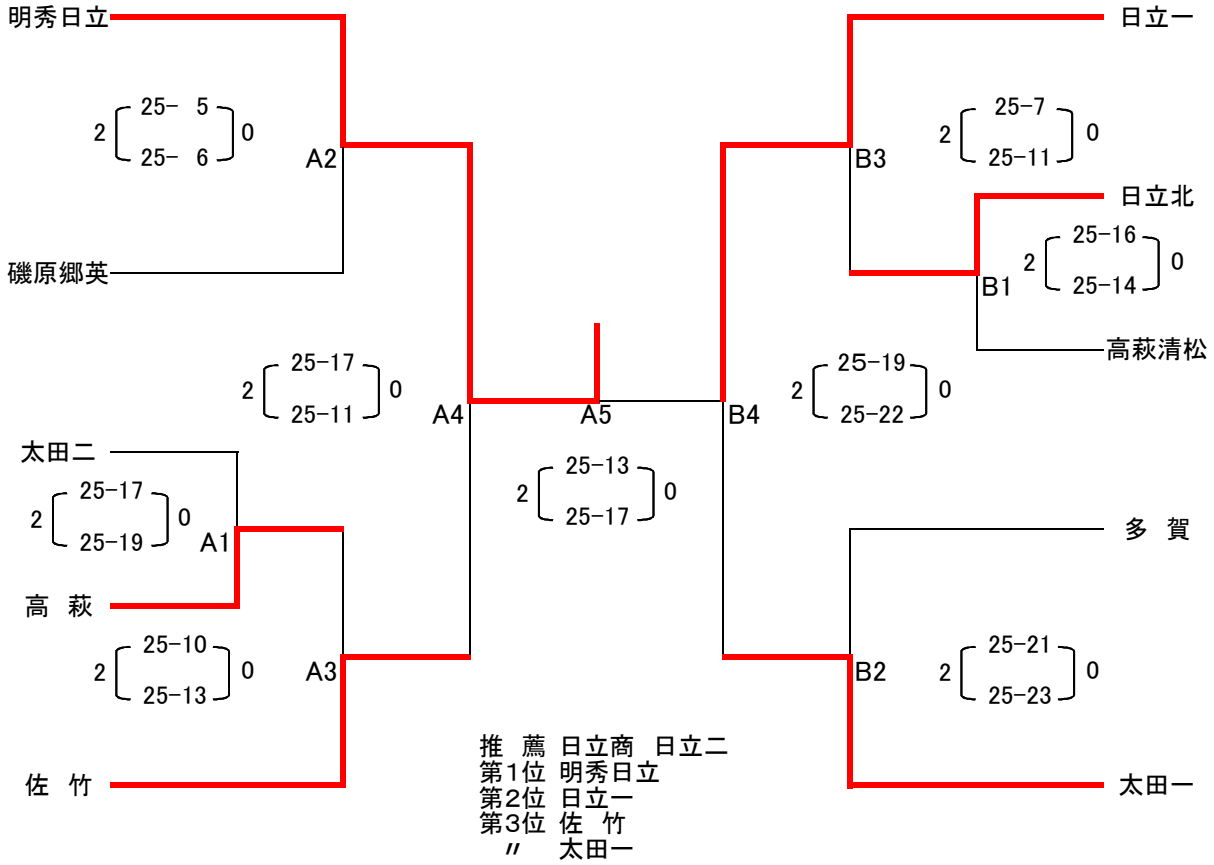


推　薦　日立商　日立二
第1位　明秀日立
第2位　日立一
第3位　佐　竹
〃　太田一