平成30年度全国高等学校総合体育大会茨城県県東地区予選会

日　　時　平成30年　6月 9日(土), 10日(日)
会　　場　茨城県立波崎柳川高等学校
開場時間　7時40分

予選(一日目)

aブロック	1 鉾田一	2 波 崎	3 潮 来	勝敗	得・失セット	順位
1 鉾田一		2 { 25 − 10, 25 − 10, − } 0	2 { 25 − 9, 25 − 16, − } 0	2 − 0	4 − 0	1
2 波 崎	A5		2 { 25 − 11, 26 − 24, − } 0	1 − 1	2 − 2	2
3 潮 来	A3	A1		0 − 2	0 − 4	3

b ブロック	1 鹿島学園	2 清真学園	3 鉾田二	勝敗	得・失セット	順位
1 鹿島学園		2 { 25 − 13, 25 − 11, − } 0	2 { 25 − 13, 25 − 12, − } 0	2 − 0	4 − 0	1
2 清真学園	B5		0 { 21 − 25, 18 − 25, − } 2	0 − 2	0 − 4	3
3 鉾田二	B3	B1		1 − 1	2 − 2	2

試合順
Aコート
1:　a2 vs a3
2:　c1 vs c2
3:　a1 vs a3
4: A2勝 vs B2勝
5:　a1 vs a2
6:　cブロック2決

Bコート
1:　b2 vs b3
2:　c3 vs c4
3:　b1 vs b3
4: A2負 vs B2負
5:　b1 vs b2

第4試合については同時開始

決勝トーナメント(二日目)

優勝

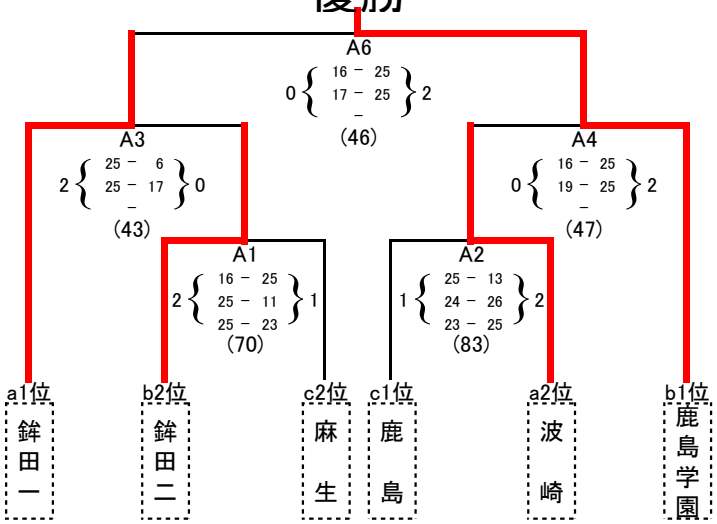

結果

優勝	鹿島学園
第2位	鉾田一
第3位	鉾田二
第4位	波 崎

3位

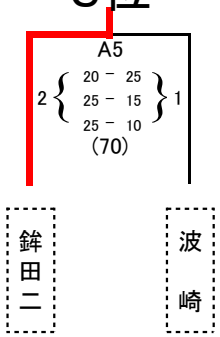

cブロック

2位決定

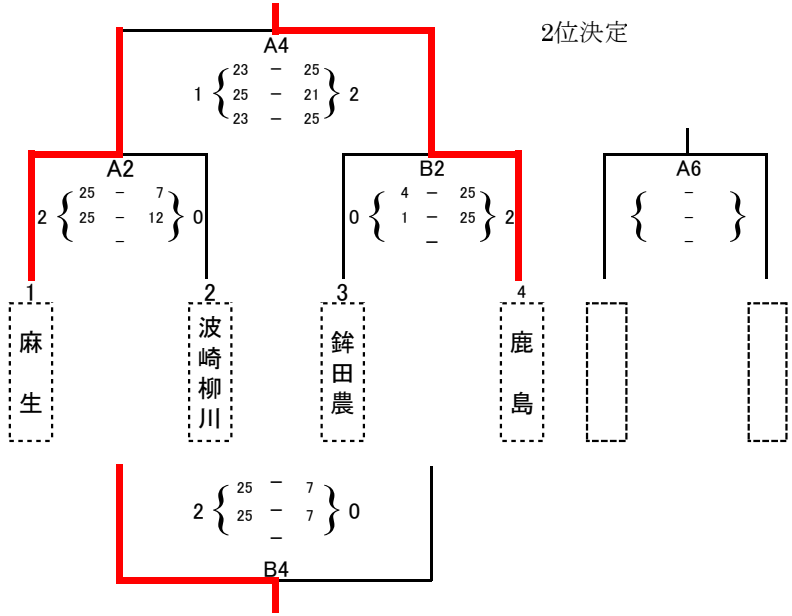

上位4校を6月23(日), 24(月)にひたちなか市で行われる県大会に推薦します。