令和２年度茨城県バレーボール高等学校選抜大会県北地区予選会結果

・開会式・閉会式なし
・各チーム設定時間の1時間前を目安に受付・検温を行う
・トーナメント表の設定時間はプロトコールの時間とするが，第4試合以降は公式練習を行わない
・設定時間の15分前よりコートでボールを使った練習を可とする
・チームはコートオフィシャル（CO）終了後すみやかに帰宅する

［男子］令和2年9月26日（土） 会場：科学技術学園高等学校日立

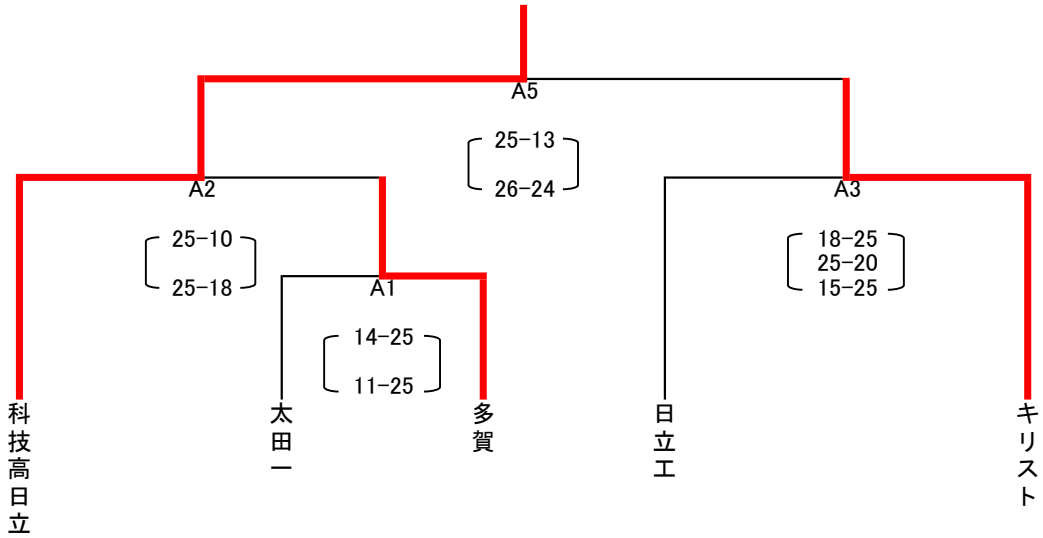

3位決定戦

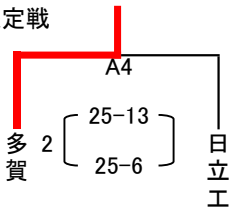

推薦　日立一
第1位　科技高日立
第2位　キリスト
第3位　多賀

［女子］令和2年9月26日（土） 会場：太田西山高等学校

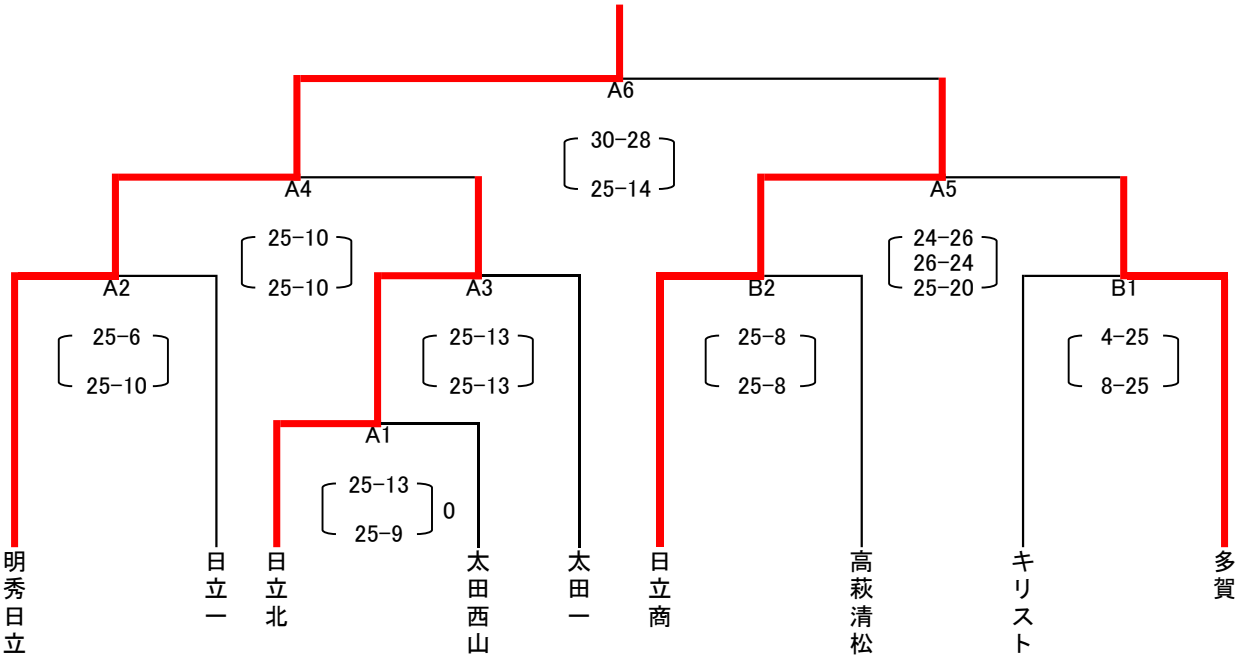

推薦　日立二
第1位　明秀日立
第2位　日立商
第3位　日立北　多賀