令和4年度 関東高等学校男女バレーボール大会県西地区予選会（女子）【結果】

◎期日及び会場　　令和4年4月23日（土）　三和健康ふれあいスポーツセンター
石下総合体育館
令和4年4月24日（日）　三和健康ふれあいスポーツセンター

推　薦　：　な　　し

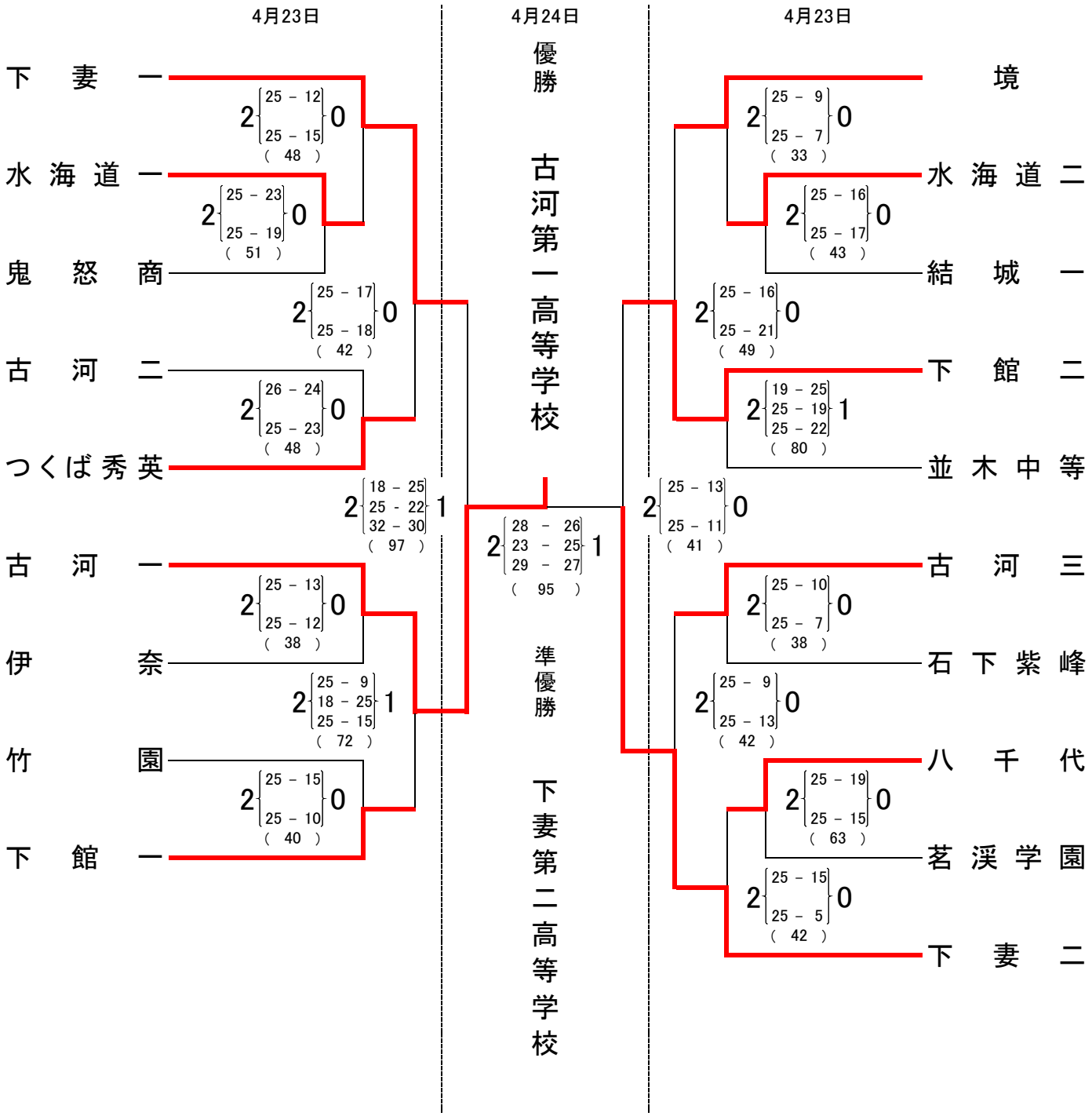

第3位　　下　妻　第　一　高　等　学　校
第3位　　下　館　第　二　高　等　学　校

上位4校を県大会出場とする