令和7年度春の高校バレー
第78回全日本バレーボール高等学校選手権大会茨城県予選会
第2次ラウンド

＜男子決勝トーナメント戦結果＞

日立市池の川さくらアリーナ

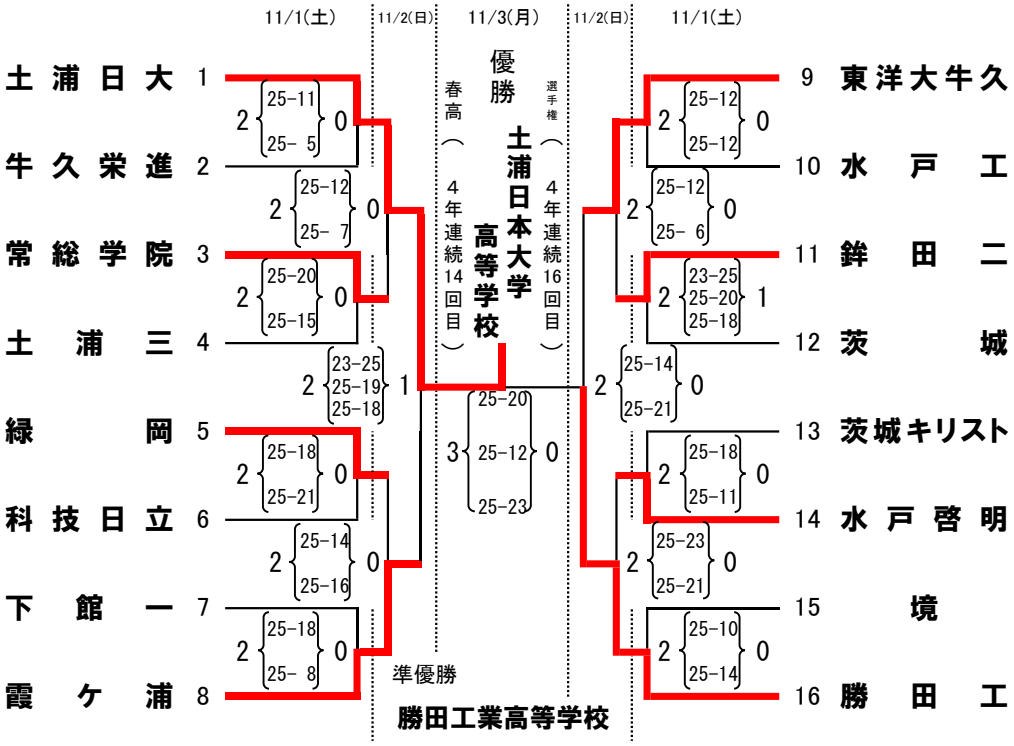

＜女子決勝トーナメント戦結果＞

日立市池の川さくらアリーナ

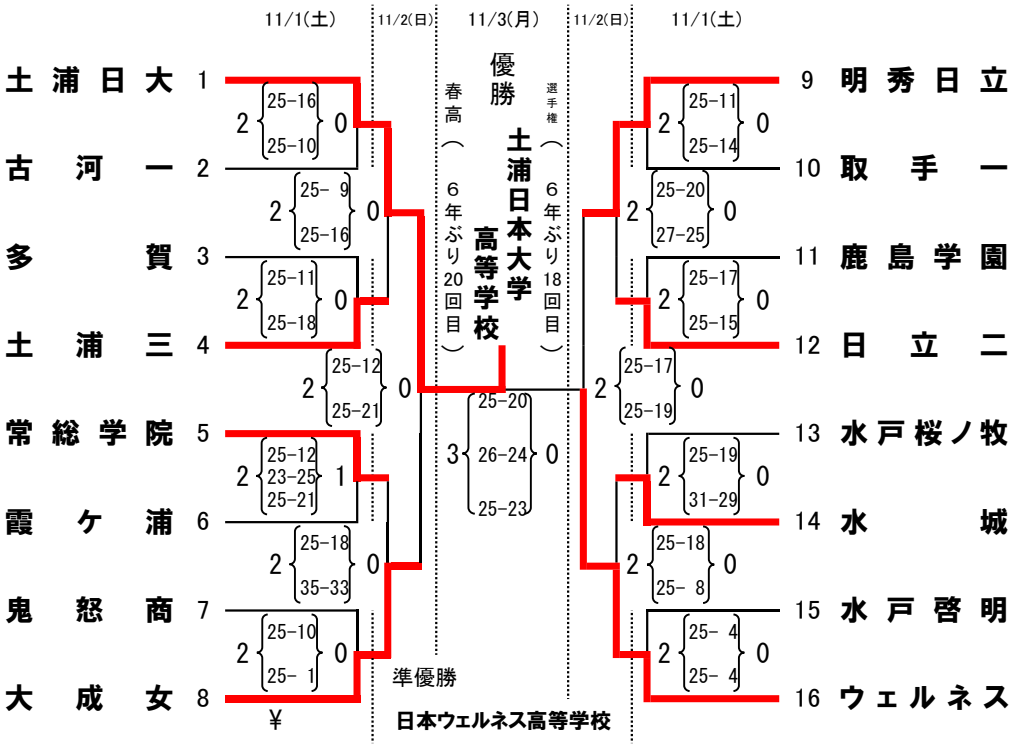

(補)土浦日本大学高等学校の全日本バレーボール高等学校選手権大会通算出場記録は19回(2002年茨城総体において本県第2代表として出場)

※春高の通算優勝記録は選抜優勝大会(～2010年)及び選手権大会(2011年～)で数えたもの

優勝した男子、土浦日本大学高等学校、女子、土浦日本大学高等学校を、1月5日(月)～7日(水)、11日(日)、12日(月)に東京都で開催される、第78回全日本バレーボール高等学校選手権大会に、茨城県代表として推薦します。