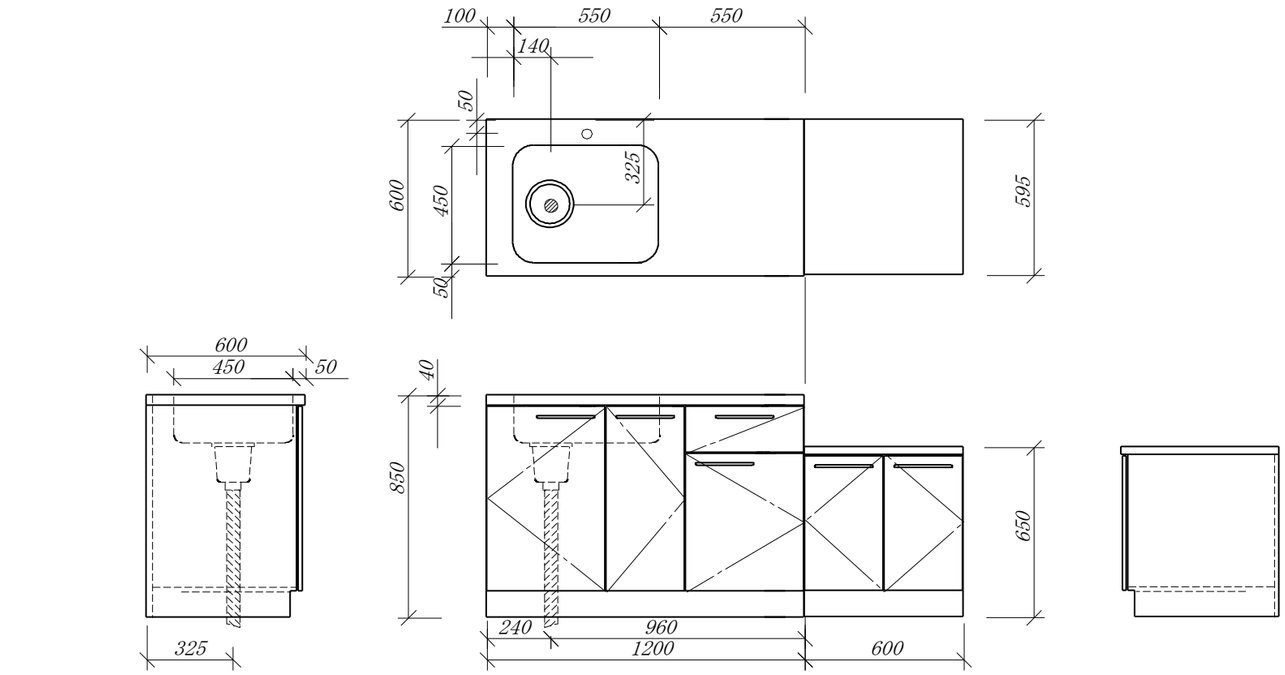

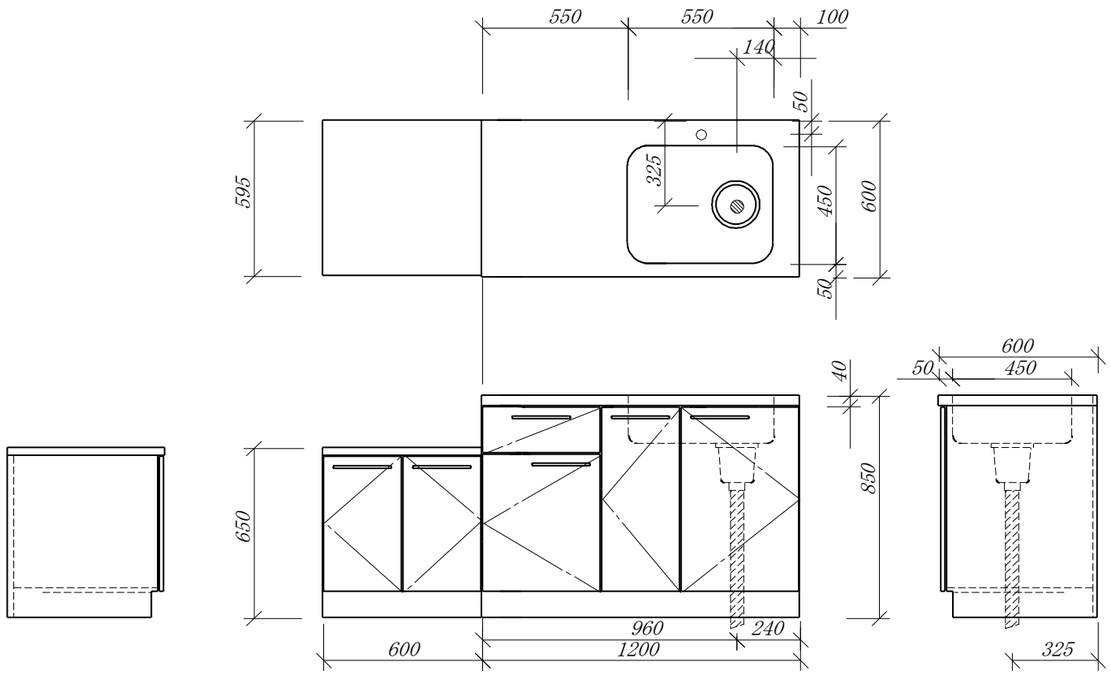

X180G60

水栓　　别途