平成21年度 高校総体男子バレーボール大会 県南地区予選

期　日　：　平成21年　6月12日（金）
会　場　：　石岡第二高等学校

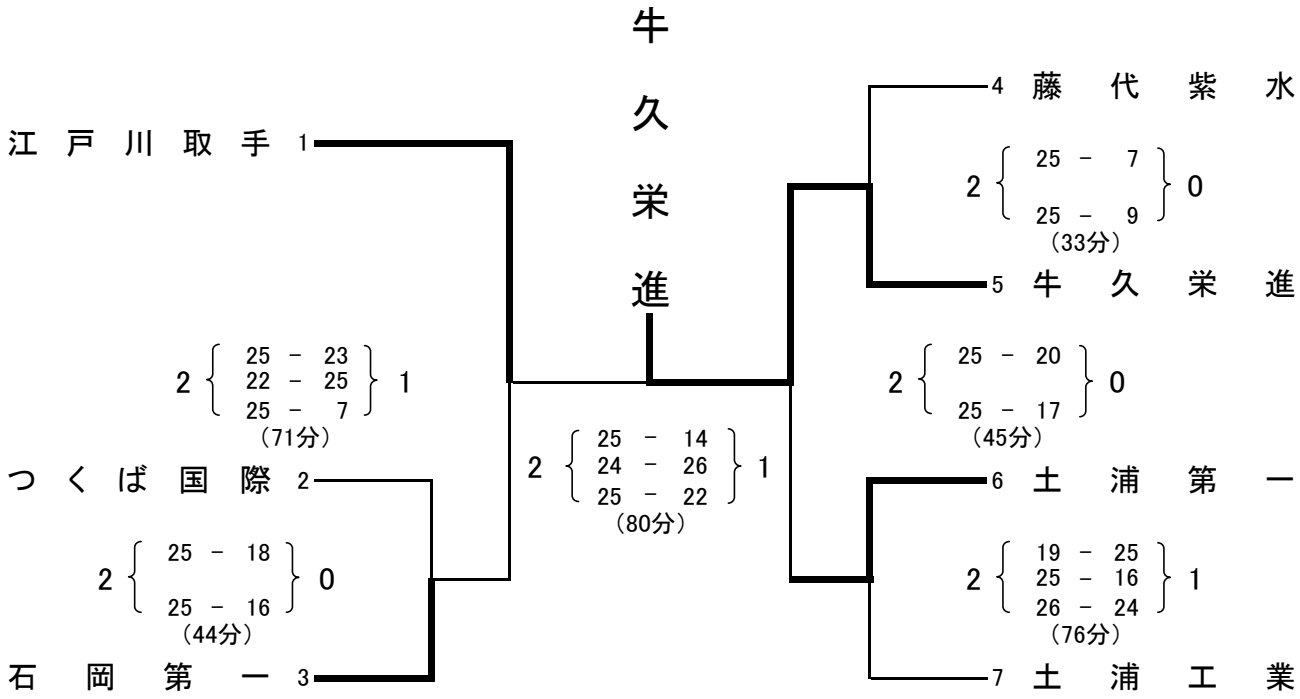

推　　薦　：　霞ケ浦　土浦日大　土浦第三　常総学院　東洋大牛久　竜ヶ崎第一

第１位　牛久栄進　　第３位　土浦第一

第２位　江戸川取手　　第３位　石岡第一

以上　10チームを，高校総体茨城県予選会に推薦いたします。

期　日　：　平成21年6月26日（金）・28日（日）　（9:30　14:55）
会　場　：　ひたちなか市総合体育館