平成23年度 県南地区女子バレーボール選手権大会

期　日　：　平成23年11月12日(土)・13日(日)
会　場　：　土浦第二高等学校

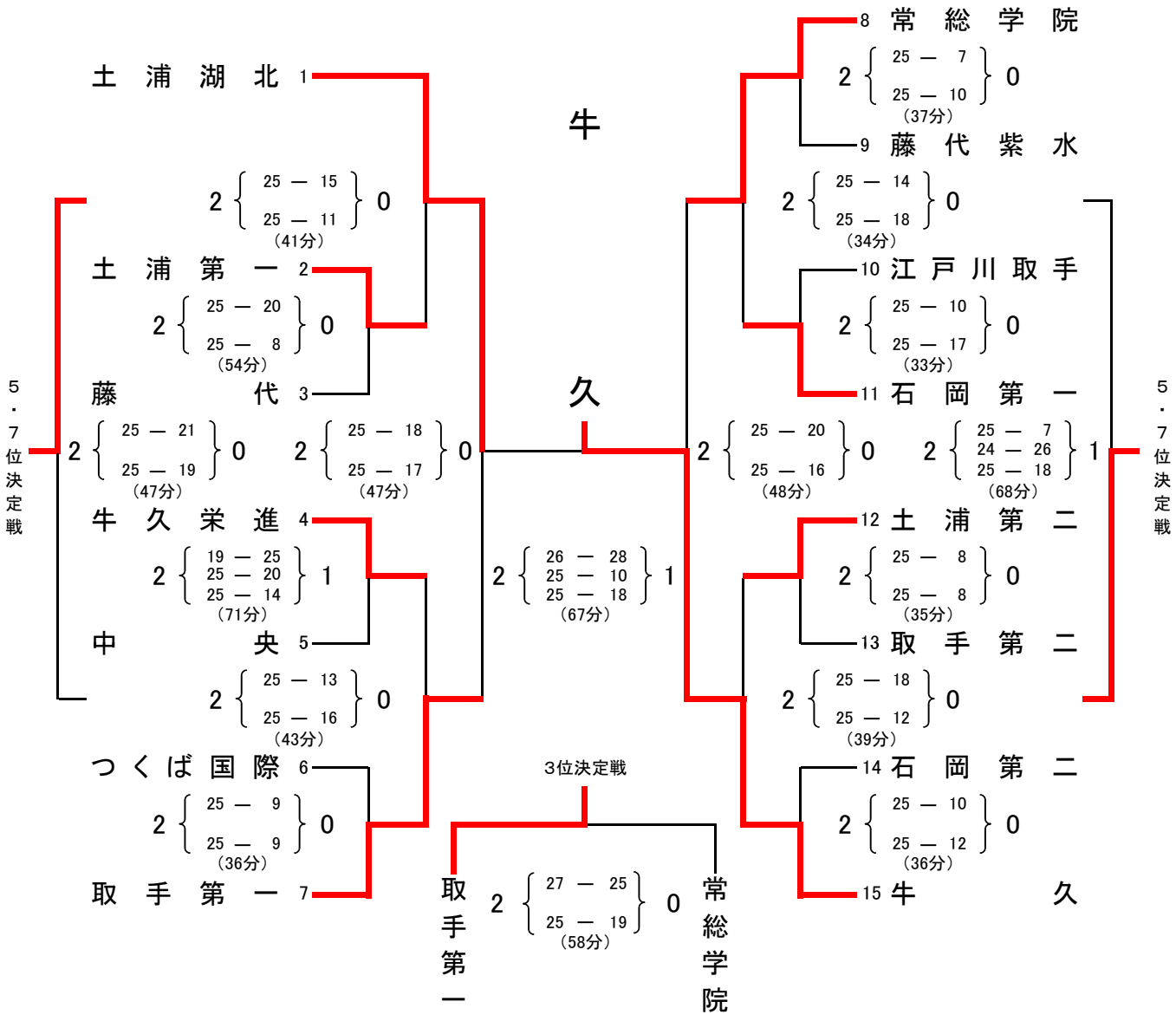

推　　薦　：　土浦日大　東洋大牛久

第１位	牛　久	第３位	取手第一	第５位	土浦第一	第７位	牛久栄進
第２位	土浦湖北	第４位	常総学院	第５位	土浦第二	第７位	石岡第一

(9:30　15:33)
(9:20　13:18)