令和7年度水戸地区男子バレーボール秋季大会（結果）
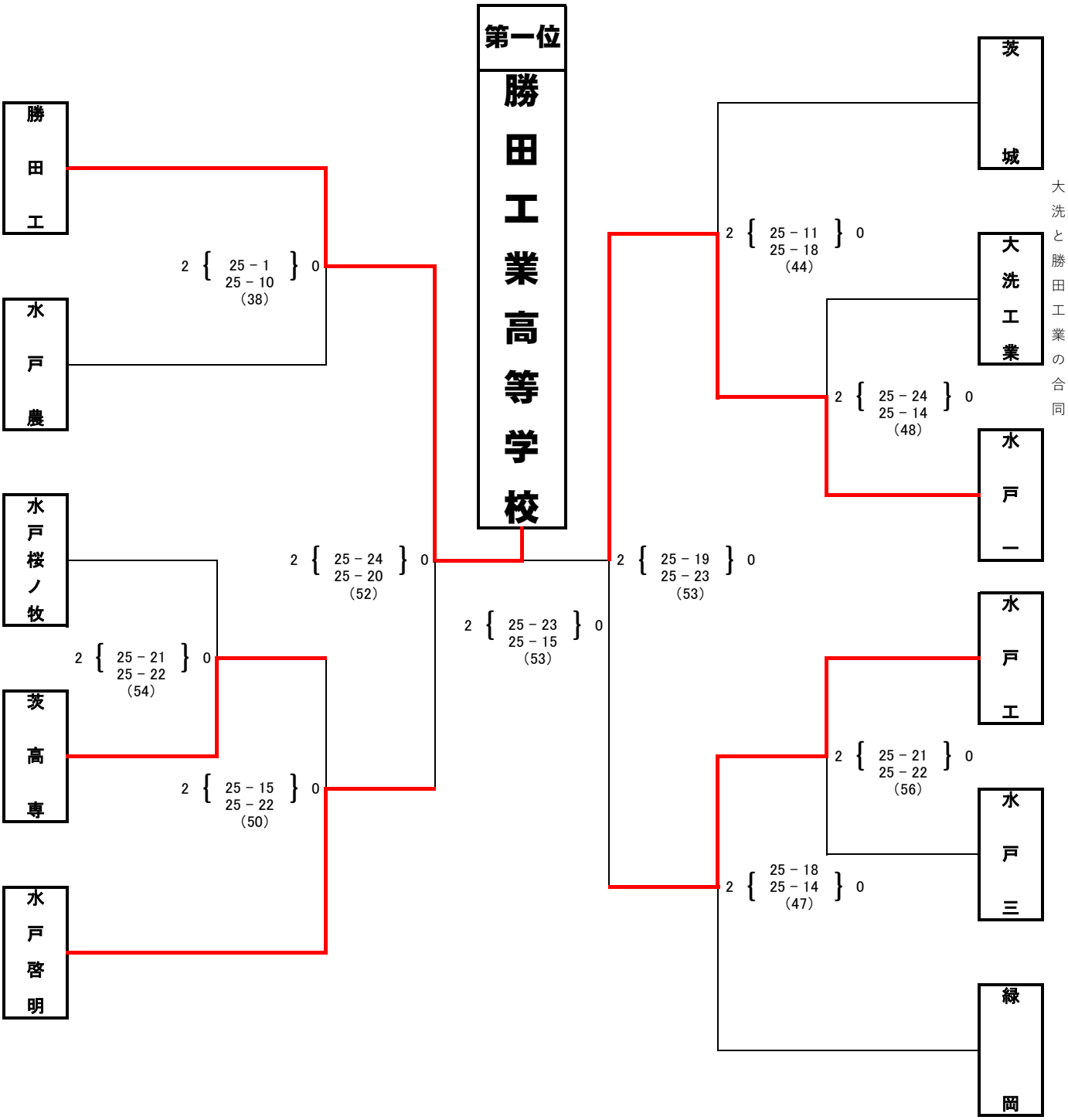
日　時　　令和７年９月２１日（日）
会　場　　勝田工業高等学校　開会式８：３０